Optiflame

Dimplex

Ignite Bold 50 I 60 I 74

230V/50Hz | 20 / 23 / 27 W

Experience Better Living

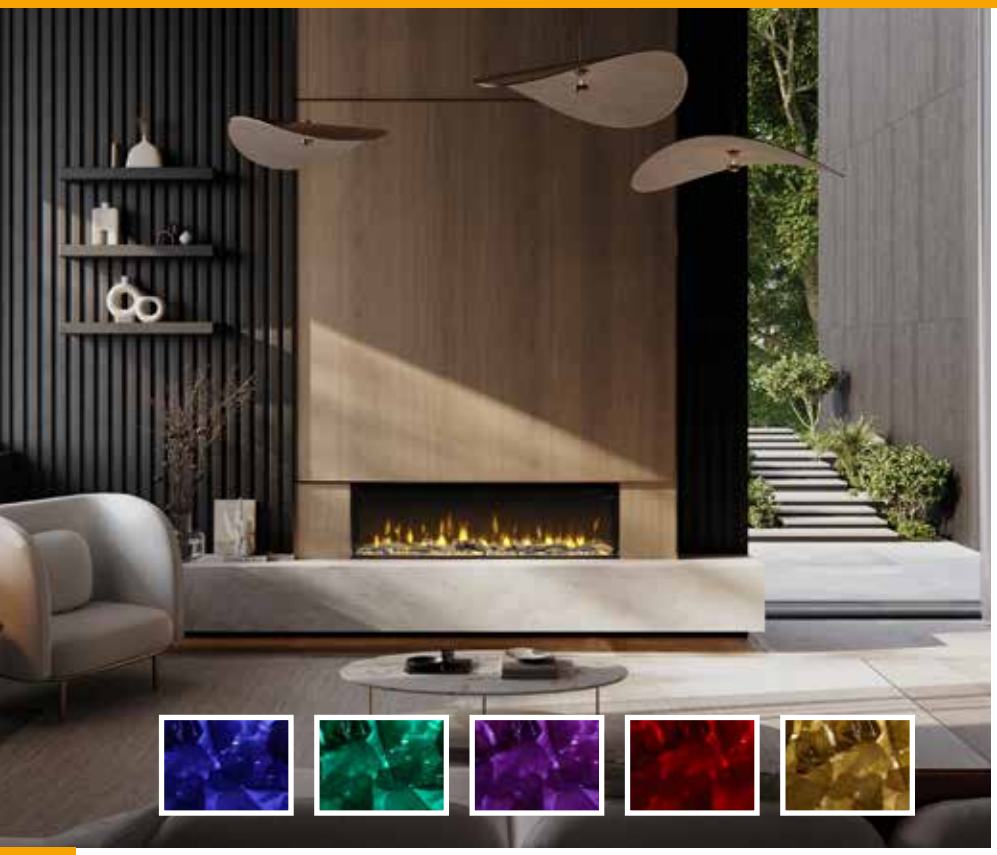





Wkłady do zabudowy

Zaprojektowane, by robić wrażenie. Kominki elektryczne Ignite Bold kreują wyjątkowo naturalny obraz ognia, który wnosi ciepło i przytulną atmosferę do każdej przestrzeni. Modele dostępne w trzech rozmiarach: 50", 60" i 74" można zestawiać ze sobą modułowo przy wykorzystaniu specjalnie zaprojektowanych w tym celu elementów mocujących, co pozwala stworzyć linię ognia o dowolnej długości. Rozwiązanie to świetnie sprawdza się nie tylko w przestrzeniach prywatnych, lecz także komercyjnych. Stylowa seria, łącząca estetyczne wzornictwo z najnowszymi technologiami, kreuje atrakcyjny wizualnie obraz ognia dzięki opracowanemu przez markę Dimplex efektowi płomienia Optiflame. Wnętrze tych nowoczesnych kominków do zabudowy tworzy efekt lustrzanego odbicia, który optycznie powiększa płytę paleniska. Wysoka szyba natomiast zapewnia doskonały widok na płomienie tańczące nad realistycznymi polanami, które ocieplają wnętrze swoim blaskiem.

- **Większa, przyciemniana szyba** - nieskazitelny, panoramiczny widok na płomienie pod każdym kątem
- **Różne opcje montażu** - nieograniczone możliwości aranżacyjne dzięki możliwości zabudowy 1-, 2- lub 3-stronnej
- **Opatentowana technologia Comfort$aver** - energooszczędny termostat redukujący zużycie energii elektrycznej o 11%
- **Aplikacja Flame Connect** – dostosowanie ustawień kominka do własnych preferencji przy użyciu urządzeń mobilnych
- **Pełna personalizacja obrazu ognia** – możliwość wyboru koloru, intensywności i prędkości efektu płomienia, a także barwy podświetlenia paleniska zgodnie z indywidualnymi preferencjami
- **Autodiagnostyka** - inteligentna technologia, która poprawia wydajność kominka informując o nieprawidłowościach w pracy urządzenia i potrzebach jego konserwacji

- 3 warianty zabudowy: z 1-, 2-, lub 3-stronnym widokiem na palenisko
- Możliwość łączenia ze sobą wielu modułów.
- Technologia Optiflame kreuje obraz hipnotyzujących płomieni unoszących się nad wielobarwnym paleniskiem.
- Energooszczędne, bezobsługowe oświetlenie LED.
- Zestaw polan i grys szklany w standardzie. Opcja dodatkowa: zestaw polan o wyglądzie dębowego drewna
- Możliwość zmiany barw podświetlenia paleniska.
- Możliwość zmiany barw efektu płomienia.
- Wydajny, bezpieczny w użytkowaniu termowentylator zapewnia dodatkową funkcję grzania.
- Energooszczędny termowentylator umożliwiający oszczędność energii do 11%
- 7-dniowy programator czasowy.

Optiflame

Dimplex

Ignite Bold 50 I 60 I 74

230V/50Hz | 20 / 23 / 27 W

Experience Better Living

Wymiary produktu

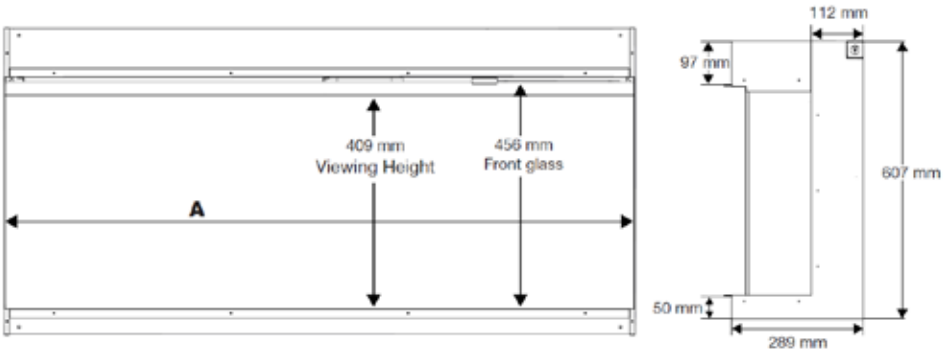

WYMIARY PRODUKTU	Szerokość (cm) (A)
Ignite Bold 50	124,6cm
Ignite Bold 60	156,5cm
Ignite Bold 74	188,3cm

Specyfikacja techniczna

	Ignite Bold 50	Ignite Bold 60	Ignite Bold 74
Efekt płomienia	Optiflame®	Optiflame®	Optiflame®
Numer katalogowy	500003596	500003597	500003598
Numer GTIN	5011139088383	5011139088390	5011139088406
Model	Wkład do zabudowy	Wkład do zabudowy	Wkład do zabudowy
Widok na palenisko	1-, 2-, lub 3-stronny	1-, 2-, lub 3-stronny	1-, 2-, lub 3-stronny
Kolor	Czarny	Czarny	Czarny
Dekoracja paleniska	Zestaw polan i grys szklany	Zestaw polan i grys szklany	Zestaw polan i grys szklany
Wymiary zewnętrzne (szer. x wys. x gł.) [cm]	124,6x60,7x28,9	156,5x60,7x28,9	188,3x60,7x28,9
Wymiary do zabudowy (szer. x wys. x gł.) [cm]	125,7x61,6x29,5	158,1x61,6x29,5	189,5x61,6x29,5
Sterowanie	Pilot, aplikacja, sterowanie manuale	Pilot, aplikacja, sterowanie manuale	Pilot, aplikacja, sterowanie manuale
Efekty dźwiękowe	Nie	Nie	Nie
Oświetlenie	LED	LED	LED
Zmiana koloru płomienia	Tak	Tak	Tak
Regulowana jasność płomienia	Tak	Tak	Tak
Regulowana prędkość płomienia	Tak	Tak	Tak
Górne oświetlenie paleniska	Tak	Tak	Tak
Dolne oświetlenie paleniska	Tak	Tak	Tak
Funkcja grzania	Tak	Tak	Tak
Grzanie, moc w trybie 1 [W]	1000	1000	1000
Grzanie, moc w trybie 2 [W]	2000	2000	2000
Zużycie energii przez efekty optyczne [W]	20	23	27
ComforSaver	Tak	Tak	Tak
Masa produktu [kg]	44	51,5	57
Długość kabla zasilającego	1 m	1 m	1 m
Gwarancja	2 lata	2 lata	2 lata
Akcesoria	Polana imitujące dębowe drewno do Ignite Bold 50	Polana imitujące dębowe drewno do Ignite Bold 60	Polana imitujące dębowe drewno do Ignite Bold 74

Zastrzeżenie Opracowaliśmy tę publikację z najwyższą starannością. Jednak informacje w tej publikacji mogą być fałszywie interpretowane i mogły zostać zmienione lub uzupełnione. Niniejsza publikacja może ulec zmianie. Glen Dimplex nie ponosi odpowiedzialności za konsekwencje działań, decyzji lub wyników opartych wyłącznie na informacjach zawartych w niniejszej publikacji.